PŮDORYS

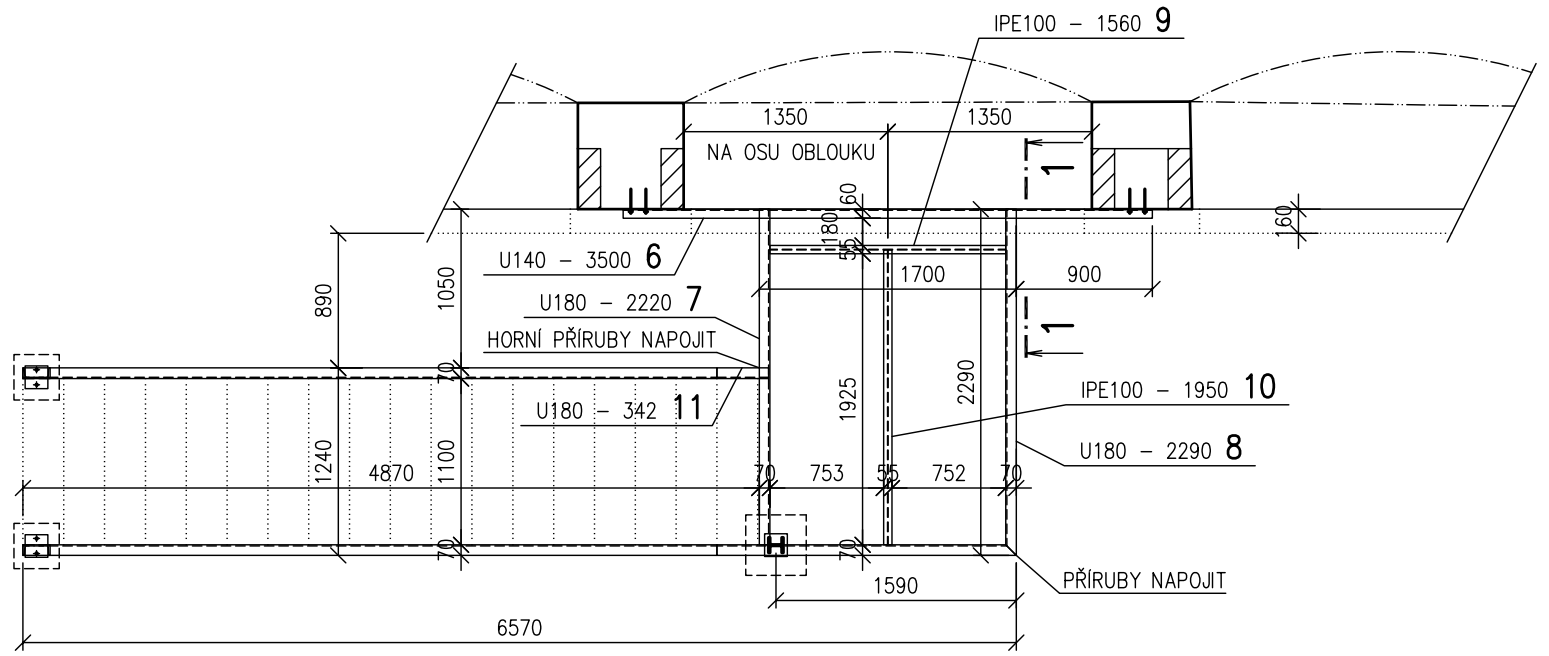

POHLED

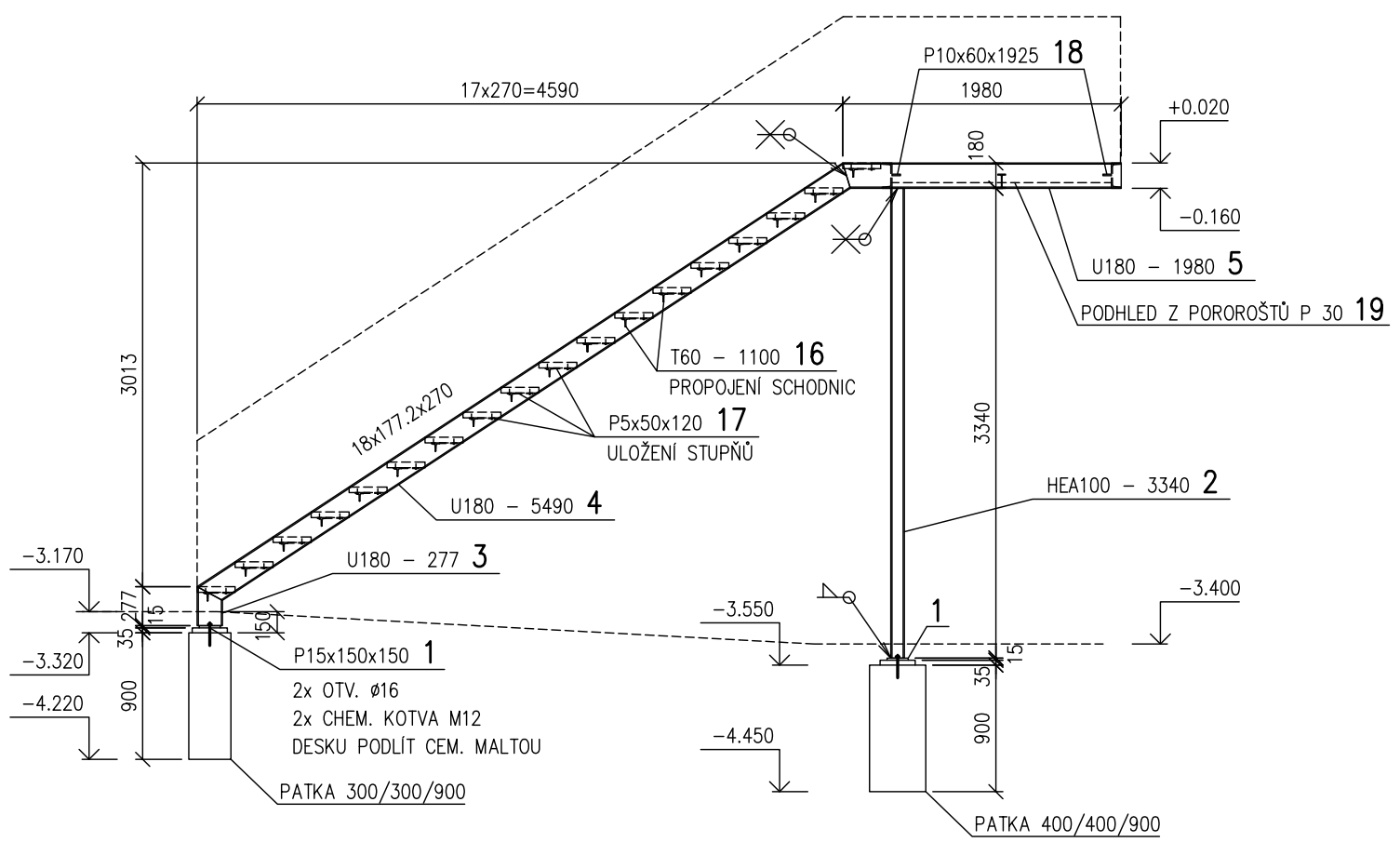

OCELOVÉ KONSTRUKCE
Výkaz materiálu

Č.pol.	ks	Průřez ... Délka Materiál	Hmotnost na 1m pro 1 ks	Celková délka [mm]	Celková hmotnost [kg]
1	3	P15x150x150 S235	2.65 kg/ks		7.95
2	1	HEA100 ... 3340 S235	16.70 kg/m 55.78 kg/ks	3340	55.78
3	2	U180 ... 277 S235	18.80 kg/m 5.21 kg/ks	554	10.42
4	2	U180 ... 5490 S235	18.80 kg/m 103.21 kg/ks	10980	206.42
5	1	U180 ... 1980 S235	18.80 kg/m 37.22 kg/ks	1980	37.22
6	1	U140 ... 3500 S235	16.00 kg/m 56.00 kg/ks	3500	56.00
7	1	U180 ... 2220 S235	18.80 kg/m 41.74 kg/ks	2220	41.74
8	1	U180 ... 2290 S235	18.80 kg/m 43.05 kg/ks	2290	43.05
9	1	IPE100 ... 1560 S235	8.10 kg/m 12.64 kg/ks	1560	12.64
10	1	IPE100 ... 1950 S235	8.10 kg/m 15.80 kg/ks	1950	15.80
11	1	U180 ... 342 S235	18.80 kg/m 6.43 kg/ks	342	6.43
12	4	P6x80x150 S235	0.57 kg/ks		2.26
13	4	P10x60x60 S235	0.28 kg/ks		1.13
14	2	P10x60x500 S235	2.36 kg/ks		4.71
15	2	P10x60x90 S235	0.42 kg/ks		0.85
16	18	T60 ... 1100 S235	6.23 kg/m 6.85 kg/ks	19800	123.35
17	36	P5x50x120 S235	0.24 kg/ks		8.48
18	2	P10x60x1925 S235	9.07 kg/ks		18.13
19	3	POROROŠT P 30 S235	30000.00 kg/m 30.00 kg/ks	3	90.00
Hmotnost oceli celkem [kg]					742.36
Včetně přirážky 5%					779.47

ŘEZ 1–1, M 1:20

VYKROJENÍ POZIC 7 A 8 PRO OKAPNICI
VÝZTUHY VEVAŘENY SVARY "K"

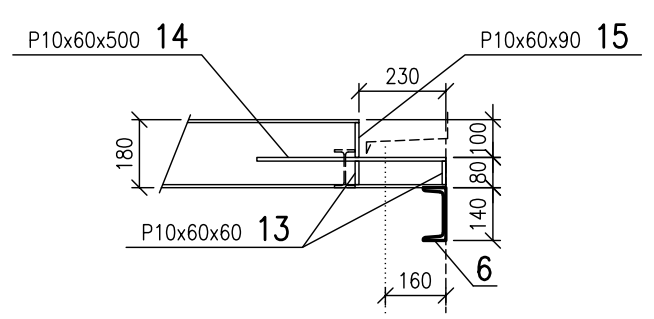

KOTVENÍ, M 1:20

KOTVENÍ POZICE 6 DO ZDIVA – POHLED

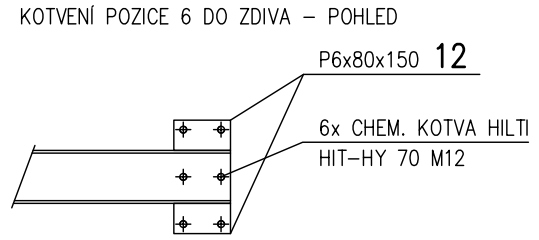

POZNÁMKA:

PŘED ZAPOČETÍM VÝROBY O.K. OVĚŘIT ROZMĚRY NA STAVBĚ A ZPRACOVAT VÝROBNÍ DOKUMENTACI.
ŽÁROVĚ ZINKOVÁNY JSOU POZ. 1 AŽ 3, 6 AŽ 8 A 20, FINÁLNÍ POVRCHOVÁ ÚPRAVA JE JAKO U OSTATNÍCH PRVKŮ.
ZÁBRADLÍ JE SPECIFIKOVÁNO V ZÁMEČNICKÝCH VÝROBCÍCH ARCH.–STAVEBNÍ ČÁSTI.
DŘEVĚNÉ PRVKY SCHODIŠTĚ VIZ ARCH.–STAVEBNÍ ČÁST.

BETON ČSN EN 206–1
C20/25 – XC2 – Cl 0,20 – Dmax22 – S3
OCEL S235 – 2x NÁTĚR ZÁKLADNÍ + NÁTĚR VRCHNÍ
PRVKY KOTVENÍ ŽÁROVĚ ZINKOVÁNY + OPATŘENY NÁTĚREM
VÝROBNÍ SKUPINA B DLE ČSN 73 2601

GENERÁLNÍ PROJEKTANT: KT architekti, Kroftova 35, 616 00 Brno, tel.: +420 725 038 573, +420 605 944 569, e-mail: kta@kt.cz, www.kt-arch.eu
Zodpovědný projektant: Ing. Martin Němec
Architekt: Ing. arch. Jan Tesař; Ing. arch. Pavel Klein
Vypracoval: Ing. Martin Němec; Ing. arch. Jan Tesař; Ing. Ivana Pinkasová
KT architekti

PROJEKTANT ČÁSTI: ING. TOMÁŠ BAŠE, projektant statik, Staňkova 39, 612 00 Brno, IČ 758 09 401, tel. 776 284 408, e-mail: tomas.base@gmail.com
Zodpovědný projektant: Ing. Tomáš Baše
Vypracoval: Ing. Tomáš Baše

NÁZEV STAVBY:	EKOCENTRUM TRKMANKA - STAVEBNÍ ÚPRAVY OBJEKTU BÝVALÉHO ZÁMEČKU VE VELKÝCH PAVLOVICÍCH	FORMÁT:	3xA4
		DATUM:	ŘÍJEN 2010
		STUPEŇ:	PROJEKT PRO VÝBĚR DODAVATELE
MÍSTO STAVBY, PARCELA Č.:	Velké Pavlovice, k.ú. Velké Pavlovice 889/1, 871/2, 871/3, 871/4, 670	PARÉ Č.:	
INVESTOR:	Město Velké Pavlovice, Náměstí 9, kvetina č.40, 691 06 Velké Pavlovice, IČO: 283 703, zastoupené starostou Ing. Pavlem Procházkou		
ČÁST:	A.2 STAVEBNĚ KONSTRUKČNÍ ŘEŠENÍ	STAVEBNÍ OBJEKT:	SO.01
NÁZEV VÝKRESU:	PŘEHLEDNÝ VÝKRES O.K. SCHODIŠTĚ	MĚŘÍTKO: 1:100	Č. VÝKRESU: A.2.2.6